品番	部品名	個数	材質	備考
1	消火剤貯蔵タンク	3	SS400	第三種浸潤剤等入り水 81L
2	加圧用ガス容器	1	STH70	内容積 5L(14.7MPa at35℃)
3	圧力調整器	1	――――	調整圧力値:0.8MPa
4	加圧チューブ組立品	1	――――	
5	連結チューブ組立品	1	――――	
6	ホース	1	合成ゴム	長さ:26m
7	ノズル	1	C3604B	クロームメッキ
8	銘板	1	ポリエステルフィルム	
9	格納箱	1	SECC-P	標準日塗工 A22-90B
10	表示灯	1	ポリカーボネート樹脂	
11	端子台	1	――――	2P

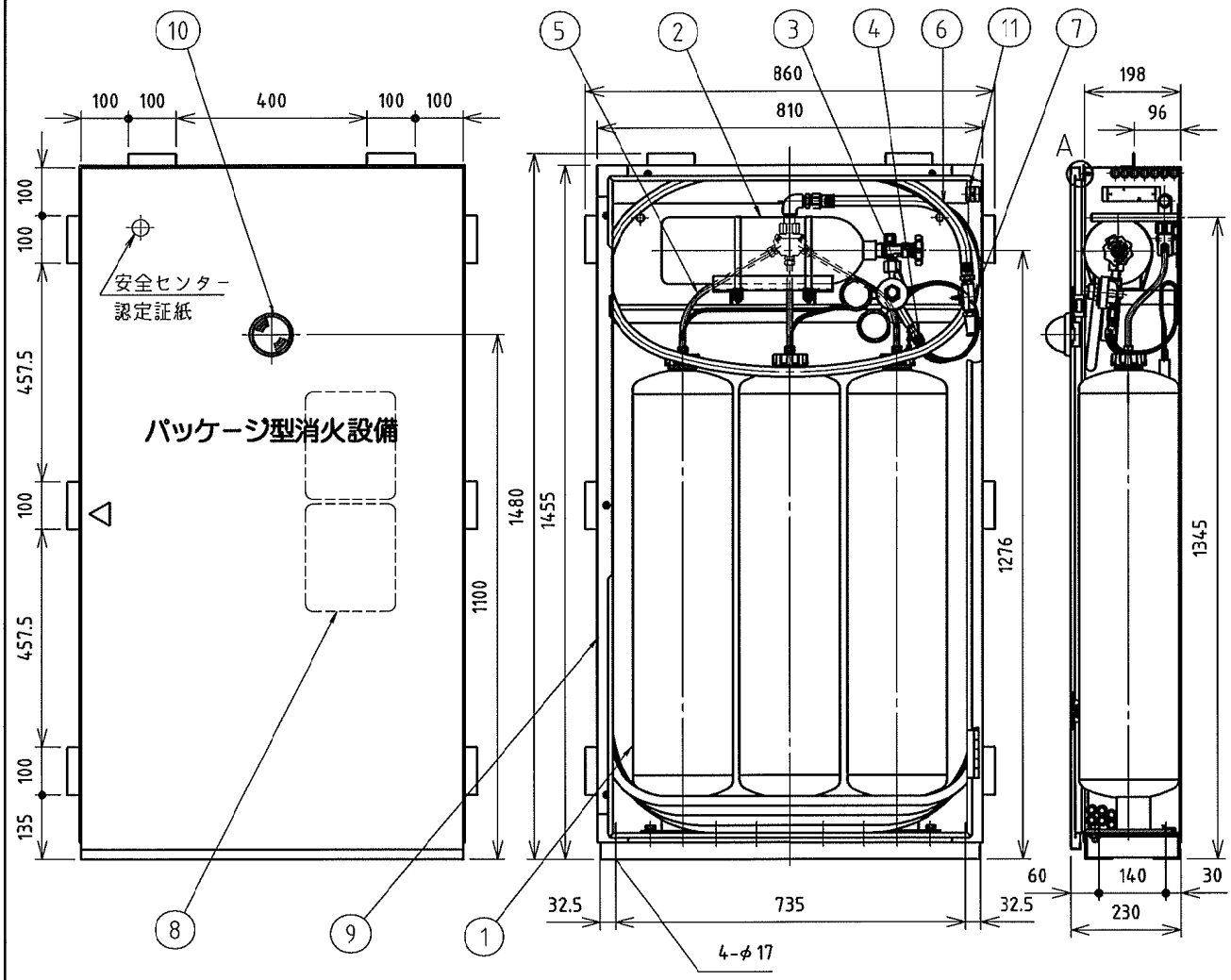

アンカーボルト取付状態例

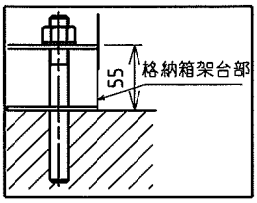

A部詳細図

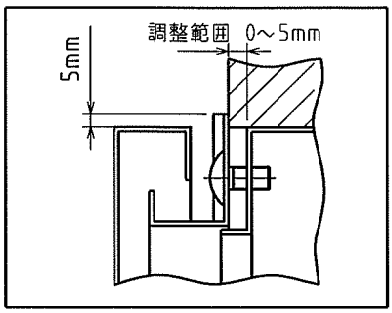

- (財)日本消防設備安全センター認定品
- 認定番号 PG-020号
- 使用温度範囲 -20℃~+40℃
- 放射量 29.0L/min
- 有効放射時間 165秒(at20℃)
- 放射距離 13~15m
- 総質量 約215kg
- 本体埋込寸法 W800 H1450 D198

図番	承認	検図	製図	年月	名称
PC00096-1	野瀬	平井	武田	2005/12/15	パッケージ型消火設備Ⅰ型
整理No.	ヤマトプロテック株式会社				YPS-80B(N)埋込型