品番	部品名	材質	備考
1	主管（1）	SS400・SGP	150A
2	主管（2）	SS400・STPG	150A
3	給水管	SS400・SGP	50A
4	原液管	SS400・SGP	50A
5	ノズル本体	CAC406	
6	拡大管	CAC406	
7	原液オリフィス取付具	CAC406	
8	原液オリフィス	C3604B	
9	圧力計	―――	
10	銘板	SUS304	

仕様
1．最高使用圧力 ：0．96MPa
2．耐圧試験圧力 ：1．44MPa
3．流量範囲 ：400～4000L／min
4．塗装外面：防錆塗装後 シルバー塗装
5．質量 ：87kg

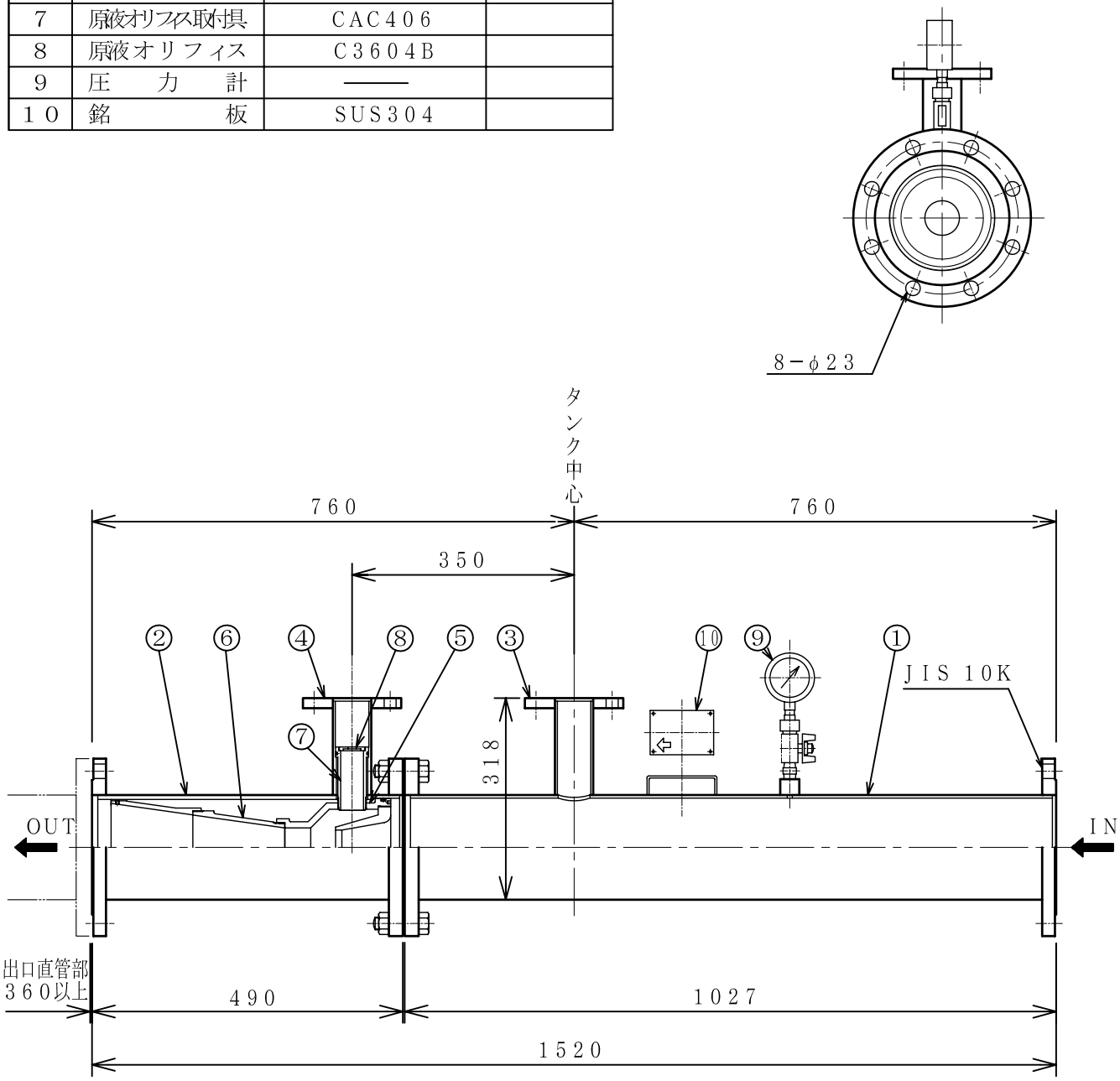

図番	承認	検図	製図	年月	名称
B－01142A	藤吉	村上	鈴木	2004.03	混合器（横型用）
整理No.	ヤマトプロテック株式会社				YPHE－N4000型