寒さに強く、安定した消火力!水系の代表、強化液消火器。

制炎性＋冷却効果で、優れた消火スピードを実現。

A(普通)火災を瞬時にノックアウト!

-20°CでもOK!全国どこでも設置できる。

"ワールドワイドデザイン"
アイコンタワーを採用

消火器の状態が
ひと目でわかる
ゲージ付き

ゲージの指針が緑色範囲内〔7.0～9.8(×10⁻¹MPa)〕にあれば、消火器の状態はベストです。

抜群の制炎効果と優れた
冷却効果で大きな炎も瞬時に鎮圧
広い使用温度範囲(−20°C～+40°C)

ヤマト® 強化液消火器
ローデットスーパー

Loaded Super

業界初

2次元バーコードによるバーチャル・トレーニング

http://yp-vt.net/yk3r/

http://yp-vt.net/yk6r/

特許出願中

YK-3R

3型(3L)

税込価格
18,165円

標準小売価格
17,300円

YK-6R

6型(6L)

税込価格
21,525円

標準小売価格
20,500円

×まぜないで!

粉末消火薬剤や住居用洗剤等と混ぜないでください。

×目に注意

消火薬剤が目や皮ふにかからないよう充分に注意してください。

ヤマトプロテック株式会社

※このカタログは、再生紙を使用しています。※この商品写真は見本品です。

ヤマト® 強化液消火器 国家検定合格品

Loadet Super ローデットスーパー

YK-3R/3型3L
YK-6R/6型6L

使用方法

※消火器は圧力容器です。取扱説明書をよく読んでご使用ください。

1 安全栓を引き抜く

2 ホースをはずし火元に向ける

3 レバーを強くにぎる

仕様

	YK-3R	YK-6R
総質量	約7.30kg	約12.75kg
薬剤容(質)量	3.0L(4.12kg)	6.0L(8.24kg)
全高	約56.5cm	約63cm
全幅	約20cm	約22.5cm
放射時間(20°C)	約17秒	約46秒
放射距離(20°C)	4～9m	5～9m
能力単位	A-1・B-1・C	A-2・B-1・C
使用温度範囲	−20°C～＋40°C	−20°C～＋40°C
税込価格(本体価格)	18,165円(17,300円)	21,525円(20,500円)
型式番号	消第58～203～1号	消第58～205～2号

構造図

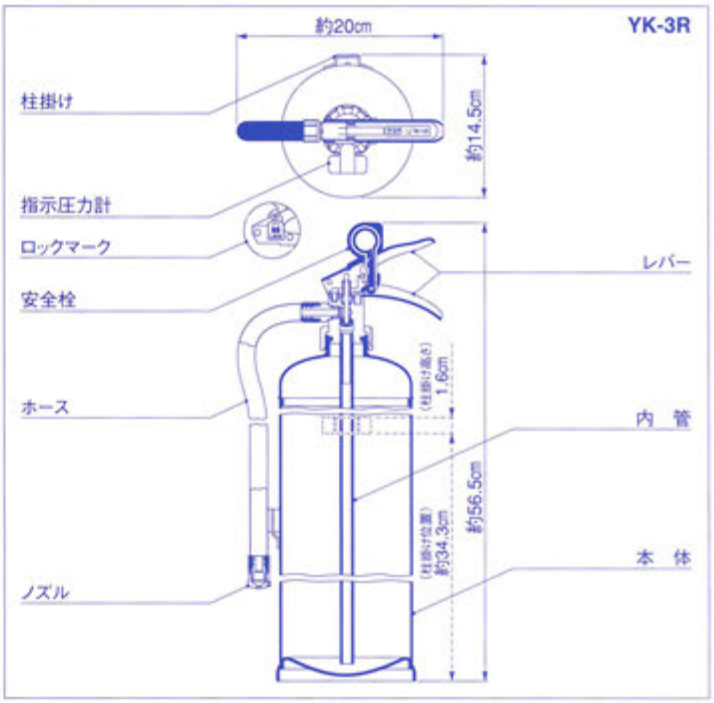

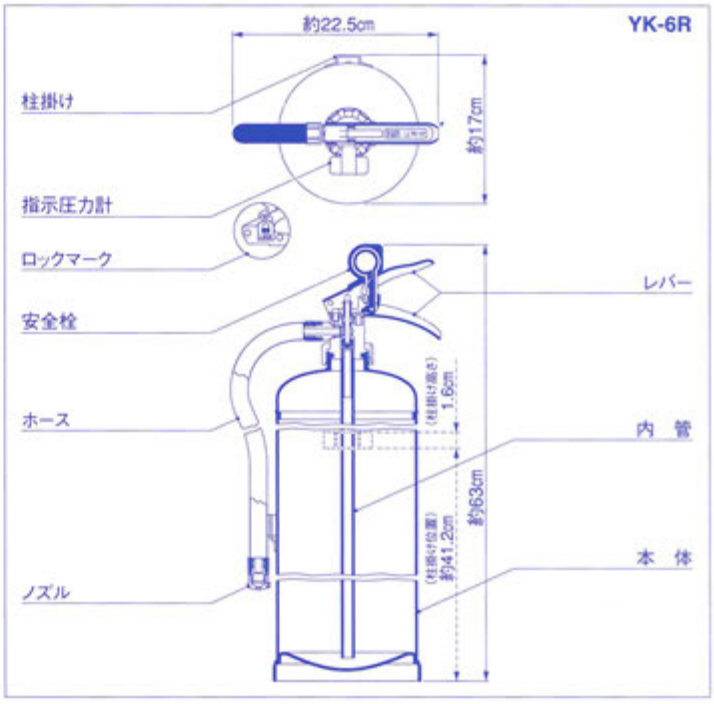

注意事項

本品の消火薬剤に毒性はありませんが、強い**アルカリ性**をもつ薬液のため、誤った使い方をすると、効力不足や重篤な事故の原因となります。下記の注意事項をよく読んで正しくご使用ください。

粉末消火薬剤や洗剤等と混ぜないでください。

●粉末消火薬剤やりん酸塩類を含む洗剤(住居用洗剤・衣料用洗剤)等と混ぜると、直ちに人体に影響を及ぼす濃度ではありませんが、**アンモニアを含む刺激臭が発生します。**粉末消火器や粉末消火薬剤を使用した装置・設備等と同時に使用することは避けてください。万一薬剤が混合した際は、発生気体(鼻にツンとくる刺激臭があります)を直接吸入しないよう注意し、換気してください。また、消火後に飛散した消火薬剤は、洗剤等を用いずに流水で洗い流してください。

人体にかからないよう注意してください。

●万一目に入った場合は、すぐに流水で15分以上洗い流した後、直ちに本品が炭酸カリウムを主成分とするアルカリ性の薬液であることを眼科医に告げて、診察を受けてください。

目に入った後の処置が遅れたり適切でなかった場合、失明や視力低下のおそれがあります。

●皮ふについたときは、流水で充分に洗い流し、異状がある場合は速やかに専門医(皮膚科)の診察を受けてください。

家具や物品にかからないよう注意してください。

●アルカリ性のため、金属や繊維に対して著しい腐食性があります。
薬液が食器・家具等の調度品や建具・貴金属などに触れると、材質によっては腐食や褪色をきたすことがありますので注意してください。
金属や繊維に付着した際は、速やかに清水で洗い流してください。

▶消火器は目立つところに設置してください。

■消防法第17条の3の3に基づき6カ月に1回以上の点検を、消防設備士等の資格を有する人に依頼して行うようにしてください。
■1度放射されたら、ただちに消火薬剤を詰替えてください。試し放射はしないでください。
※ストップ付の消火器は、放射を一時的にストップすることができます。ただし、長時間放置していると、圧力ガスが漏れて使用できなくなりますので、一度使ったものは最後まで放射してください。使用後は、ただちに新しい消火薬剤の詰め替えを専門の業者に依頼してください。
※カタログ掲載商品は改良などのため、予告なく仕様・規格変更を行うことがあります。ご了承ください。

●あらゆる防災設備・機器のご用命は下記へ……

ヤマトプロテック株式会社

本　社 東京都港区白金台5-17-2 ホームページ http://www.yamatoprotec.co.jp

大阪・名古屋・札幌・仙台・さいたま・横浜・静岡・広島・松山・福岡／大阪工場・東京工場・中央研究所・東京物流センター・リサイクルセンター

※このカタログは、再生紙を使用しています。

03-110-0908.S