■仕様書／強化液消火器3型用ブラケット YK-3-BL（適応器種/YK-3R、YK-3・YNK-3・YNF-3R）

■製造者／ヤマトプロテック株式会社

本　社　東京都港区白金台5-17-2（03)3446-7151

■構造図

名　称	材　質	備　考
支　柱	SPCC	赤色塗装
バンド	SUS304	
止メ金	SS400	電気亜鉛メッキ
掛ケ金	SUS304	

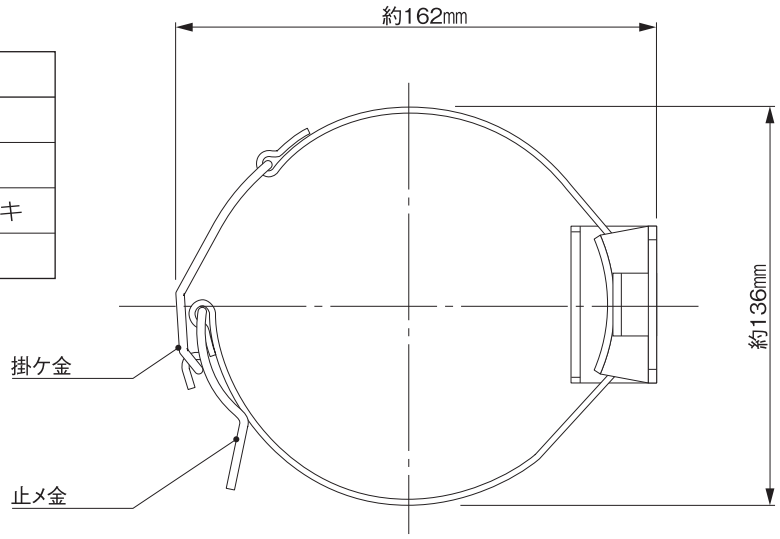

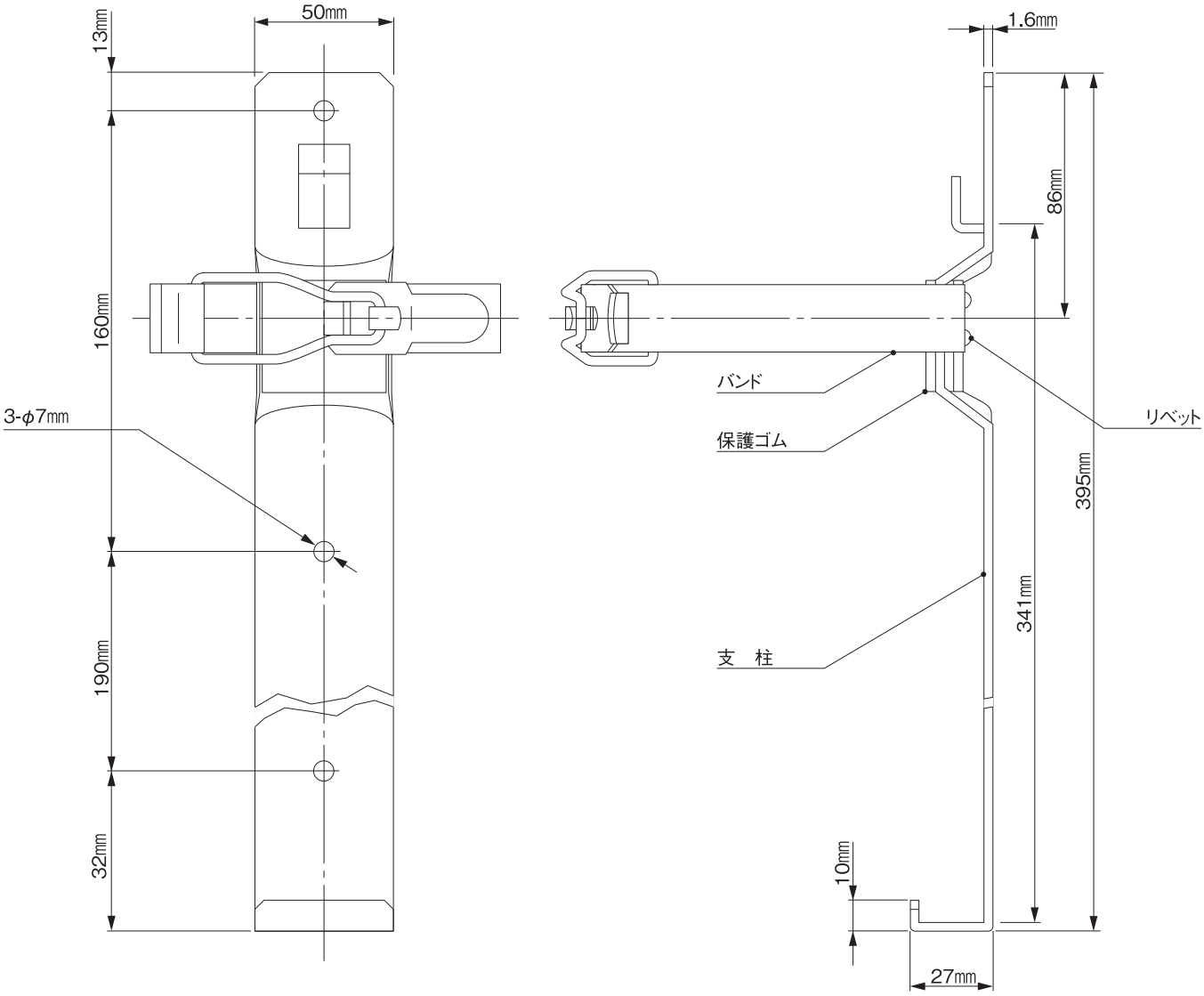

※掲載ブラケットは改良・廃止などのため、予告なく仕様・規格変更等を行うことがあります。ご了承ください。