品番	名称	個数	材質	備考
1	フレーム本体	1	C3771	Ni-Crメッキ
2	デフレクター	1	SUS304	
3	インプレスネジ	1	C3602B	
4	グラスバルブ	1	ガラス	68℃（赤）

仕様	
型式番号	認評駐閉第30～1号
取付高さ	1.5～8.0m
取付方向	下向き
使用圧力	0.35～1.00MPa
放射量	43.0～72.7L/min
有効放射範囲	r2.6m
有効感知範囲	r2.6m
質量	約65g

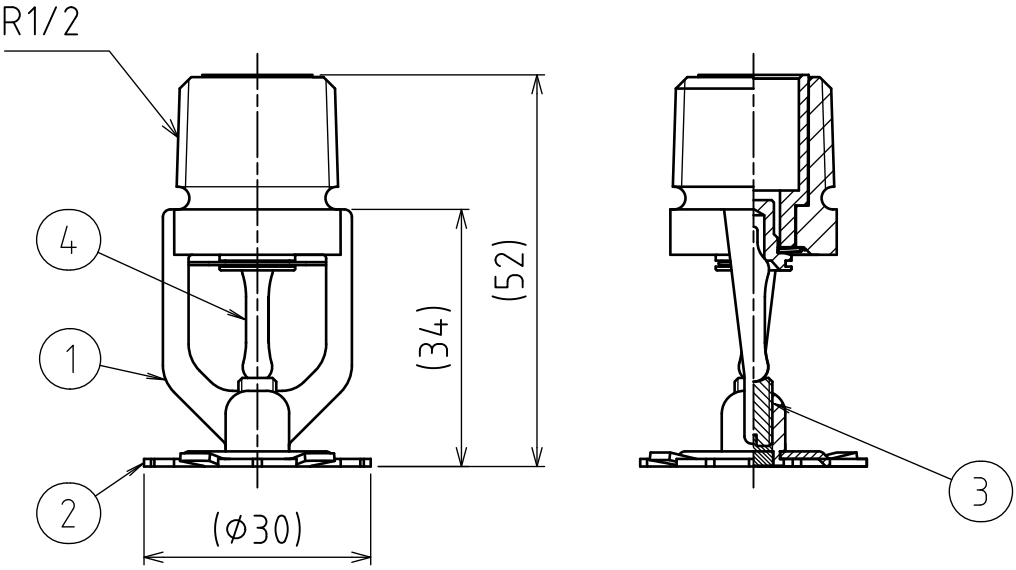

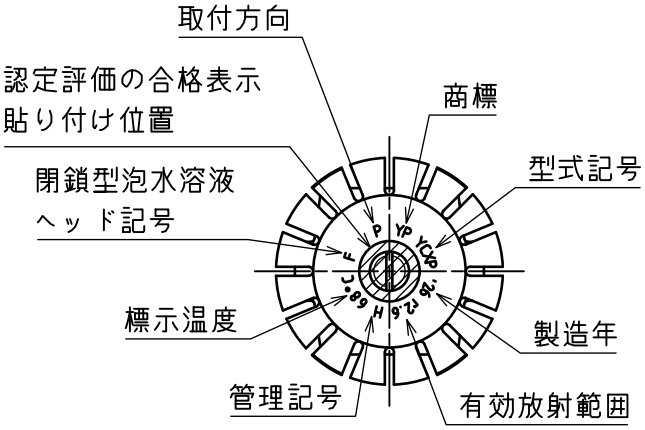

特定駐車場用泡消火設備		使用泡消火薬剤
認評駐閉第30～1号	認評駐閉第30～2号	泡第19～26号 泡第30～2号 泡第2020～2号
認評駐開第30～1号	認評駐開第30～2号	
認評駐閉第2020～1号	認評駐閉第2020～2号	
認評駐開第2020～1号	認評駐開第2020～2号	
認評駐継第2025～1号		
特評第276号		
評消虎第48号		

図番	承認	検図	製図	年月	名称
PC16176	久保田	遠藤	東	2026/1	閉鎖型泡水溶液ヘッド バルブ型（68, 感知範囲r2.6, 呼称15（標準 r 2.6、下向き、発泡倍率5倍未満）
整理No。	ヤマトプロテック株式会社				YCXP68-26