組立順序（YCC-90R）

1.① 組枠(1)に②組枠(2)と⑦ホース架を取り付けた後、
　組枠をアンカーボルトで固定する。
2.⑧CO_2ガス容器2本を組枠にセットする。
3.容器弁に⑨集合管を取付け(⑩ 連結金具を間に入れる。)
　容器押えで容器を固定する。
4.⑳ホース及びノズルを集合管に取付け、ホースを掛ける。
5.⑯開放器と⑰ レバー式開放器（AG付き）・⑱ 起動管・⑲ リリーフ弁を取付ける。
　（実際の組立ては施工要領書に従うこと。）

※YCC-90Bの場合
　組枠①、②、ホース架⑦及び表示板㉑はボックスについています。
　組立順序はYCC-90Rの、2.から組み立てて下さい。

注：⑰AGLのレバー式開放器は右へ30°傾けて取付けて下さい。

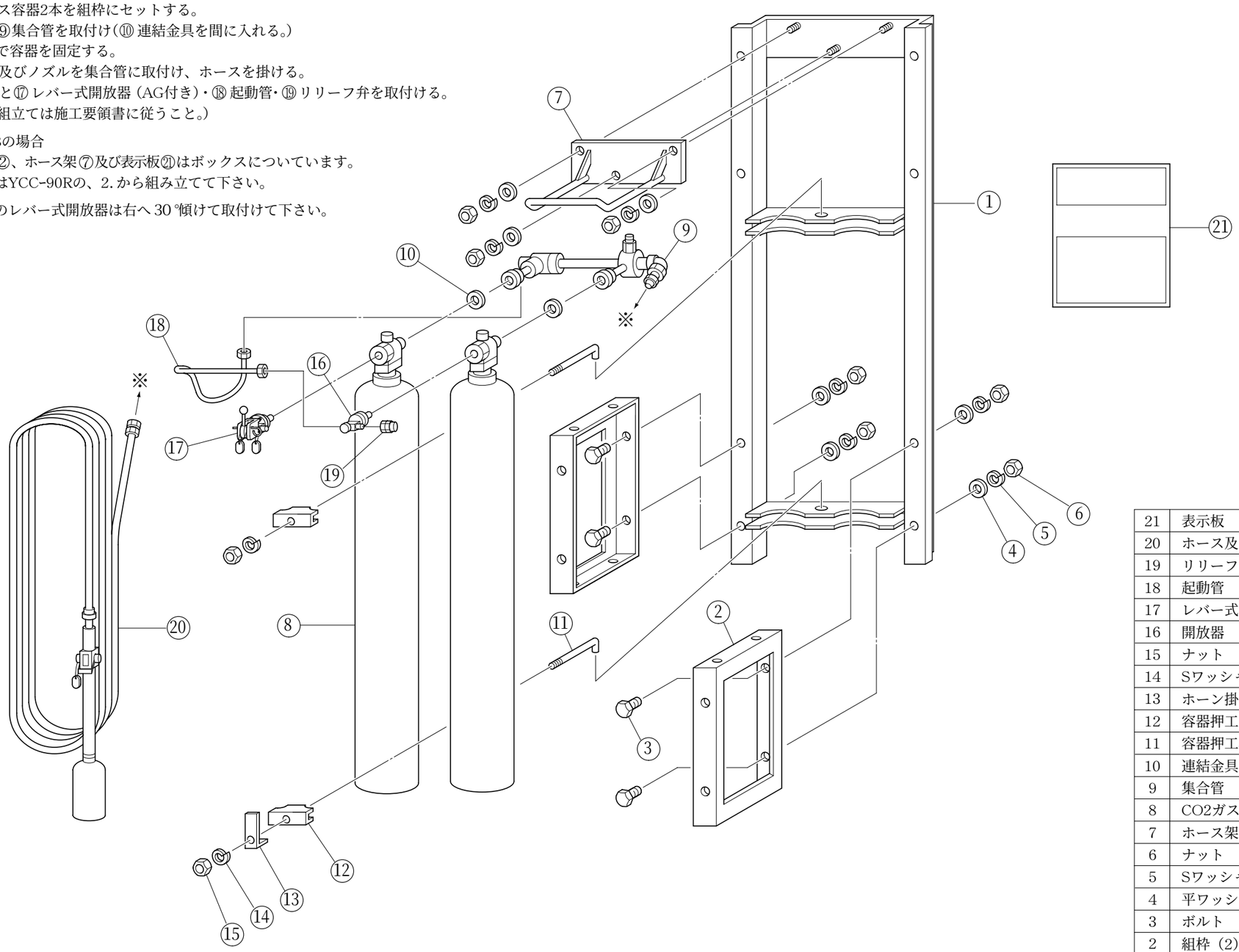

番号	名　　称	個数	備　　考
21	表示板	1	
20	ホース及びノズル	1	
19	リリーフ弁	1	RF型
18	起動管	1	L=660
17	レバー式開放器	1	AGL型（AG付き）
16	開放器	1	AG型
15	ナット	2	M16
14	Sワッシャー	2	M16用
13	ホーン掛け	1	
12	容器押工	2	
11	容器押工棒	2	
10	連結金具	2	
9	集合管	1	
8	CO2ガス容器	2	68L 45kg入
7	ホース架	1	
6	ナット	7	M12
5	Sワッシャー	7	M12用
4	平ワッシャー	7	M12用
3	ボルト	4	M12×35
2	組枠（2）	2	
1	組枠（1）	1	

訂正	年月日	承認	ヤマトプロテック株式会社	作製 年月日 2004.02	設計No C-1904D	名称 移動式不活性ガス消火設備(二酸化炭素)(YCC-90)	図面No
				承認 野瀬 / 担当 平井 / 製図 谷澤	整理No	組立明細図 / 縮尺 ／	