品番	部品名	個数	材質	備考
1	本体（1）	1	AC7A	アルマイト処理
2	本体（2）	1	AC7A	アルマイト処理
3	ノズル	2	C3604B	クロムめっき
4	デフレクター1	1	SUS304	
5	デフレクター2	1	SUS304	
6	オリフィス	1	A5052	アルマイト処理
7	分水ピン	1	C3604B	クロムめっき
8	整流板	1	A6063	アルマイト処理
9	銘板	1	ポリエステル	
10	キャップ	1	塩化ビニール	
11	シーリングプレート	1	塩化ビニール	

仕様	
種別	固定式ヘッド（小型ヘッド）
試験番号	S015H023
取付高さH：3m≦H＜7m	
標準放水圧力及び放水量	0.45 MPa－1020 L/min
使用圧力範囲及び放水量	0.45～0.60 MPa
	1020～1170 L/min
有効放水範囲	99.5m² （3m≦H≦10m）
取付高さH：7m≦H≦10m	
標準放水圧力及び放水量	0.35 MPa－905 L/min
使用圧力範囲及び放水量	0.35～0.50 MPa
	905～1080 L/min
有効放水範囲	99.5m² （3m≦H≦10m）
取付角度	水平
質量	1.5kg

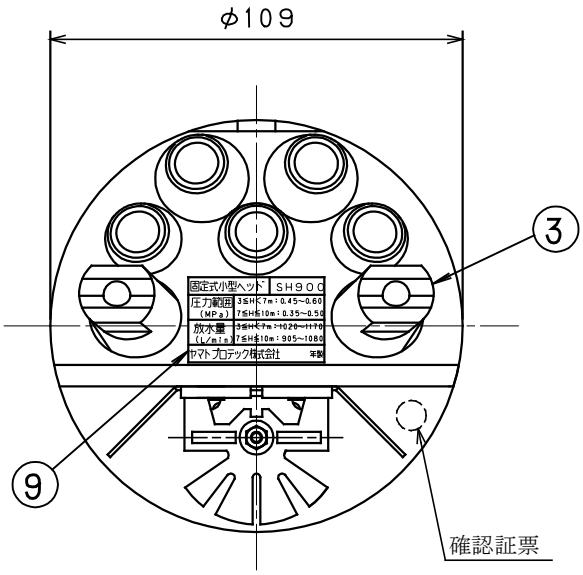

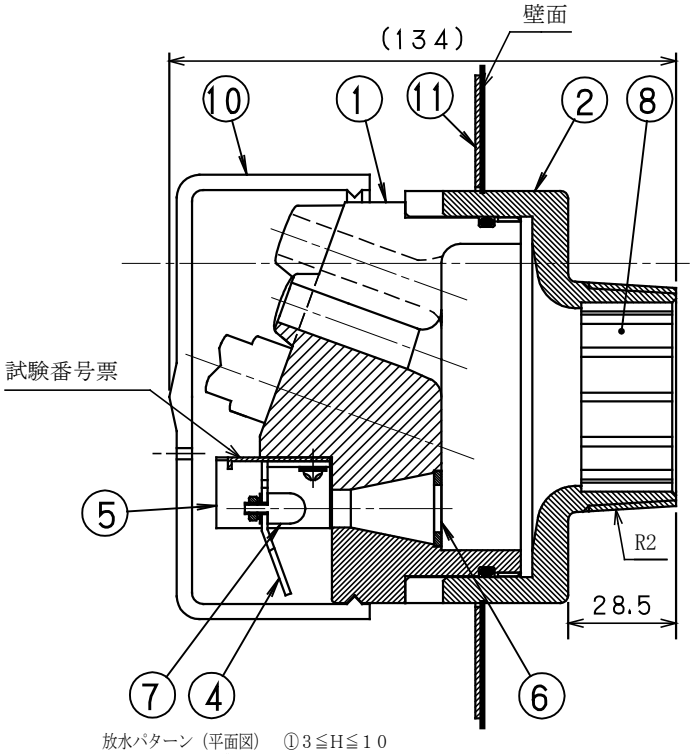

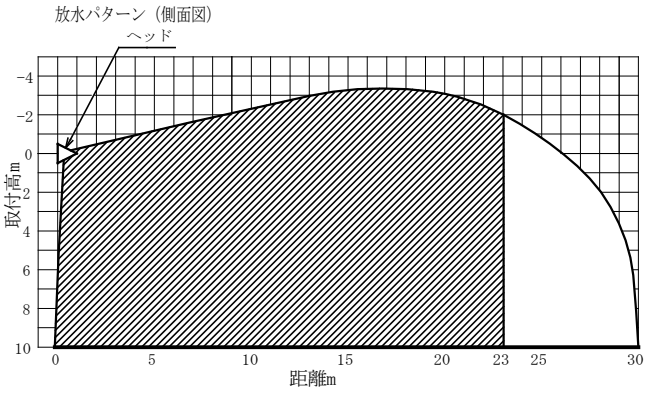

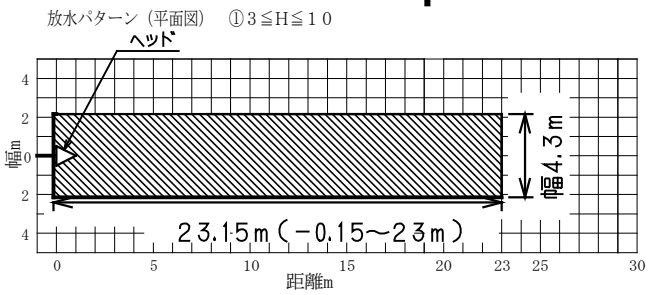

注．放水が天井・はり等に当たらないように、
天井・はり等から4.0m以上離して下さい。

放水量特性P－Q曲線

Q=K√10P

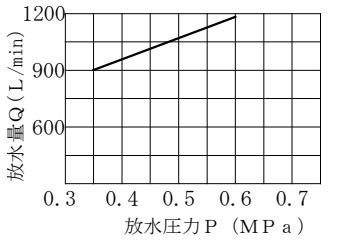

図番	承認	検図	製図	年月	名称
A－02332	渡辺	砂原	松井	2012.11	放水型ヘッド（側壁型）
整理No.	ヤマトプロテック株式会社				SH900型